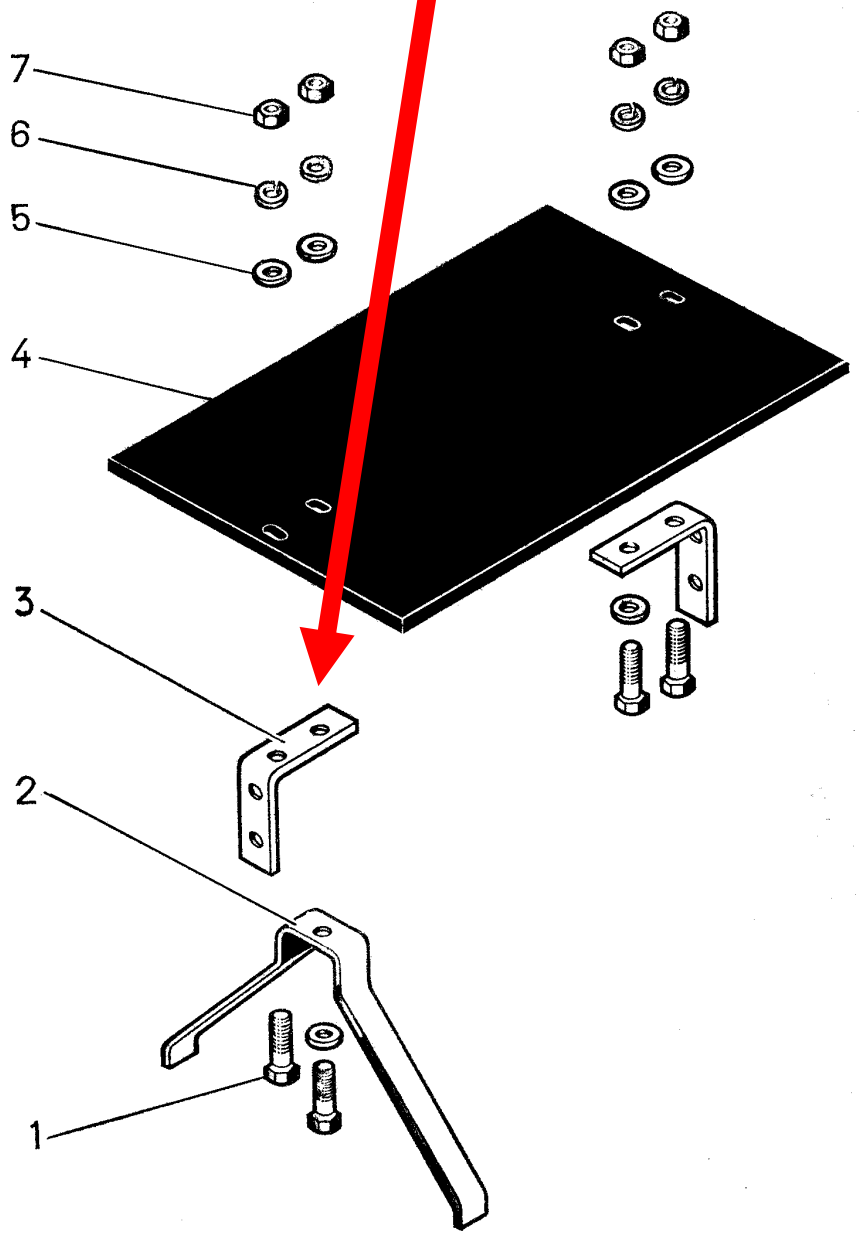МПО 50.04.411 Кронштейн